ZEPPELIN®
the power of the land

FICHA PRODUCTO

TRITURADORA
MOJAVE
desplazable de martillos REFORZADA

ESPECIAL OLIVAR

TRITURADORA PARA HIERBA Y RESTO DE PODA.
ENGANCHE DESPLAZABLE HIDRÁULICO.
GRUPO DE FUNDICIÓN REFORZADO CON RUEDA LIBRE.
RODILLO TRASERO CON RASCADOR/LIMPIADOR.
APERTURA TRASERA REGULABLE.
OPCIONAL MONTAJE DE CUCHILLAS.
CARDAN Y BULONES INCLUÍDOS.

DESPLAZAMIENTO HORIZONTAL: 348 mm.
DIÁMETRO ROTOR: 127 mm.
PTO: 540 rpm.

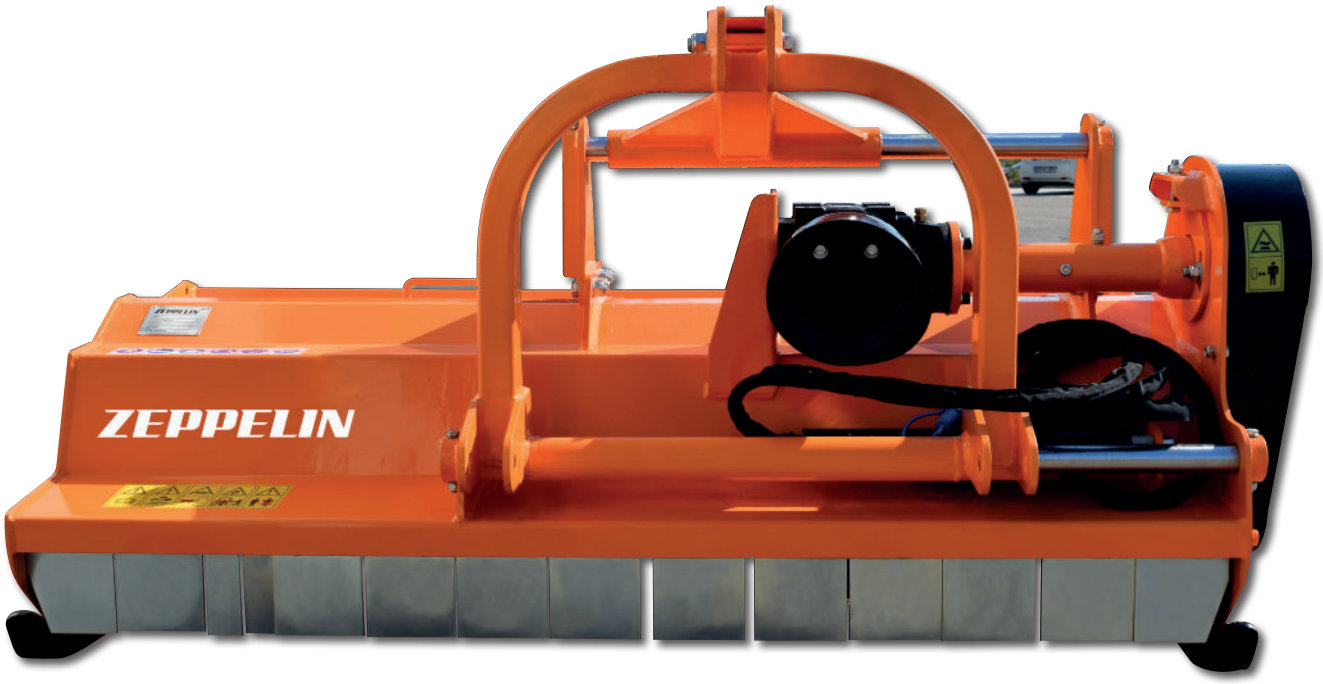

Plataforma Logística Zaragoza (PLAZA) :: c/ Tarento, 12. 50197 Zaragoza.
Telf +0034 876 269 494 :: Fax+0034 876 269 495 :: info@zeppelinmaquinaria.es

Entra en nuestra web y descubre el mundo ZEPPELIN
www.zeppelinmaquinaria.es

ZEPPELIN®
the power of the land

TRITURADORA
desplazable de martillos reforzada

COD. ESTRDESP170REF
ANCHO DE TRABAJO 1690 mm.
PESO: 458 KG.
CORREAS: 3
MARTILLOS: 16
POTENCIA TRACTOR: 40-70 HP.

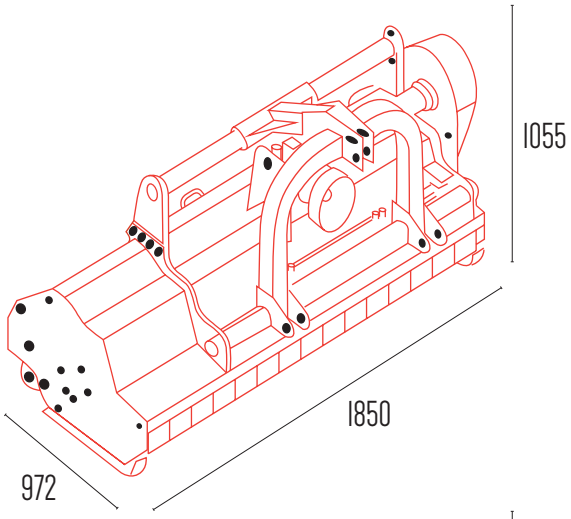

COD. ESTRDESP200REF
ANCHO DE TRABAJO 1990 mm.
PESO: 590 KG.
CORREAS: 4
MARTILLOS: 18
POTENCIA TRACTOR: 70-90 HP.

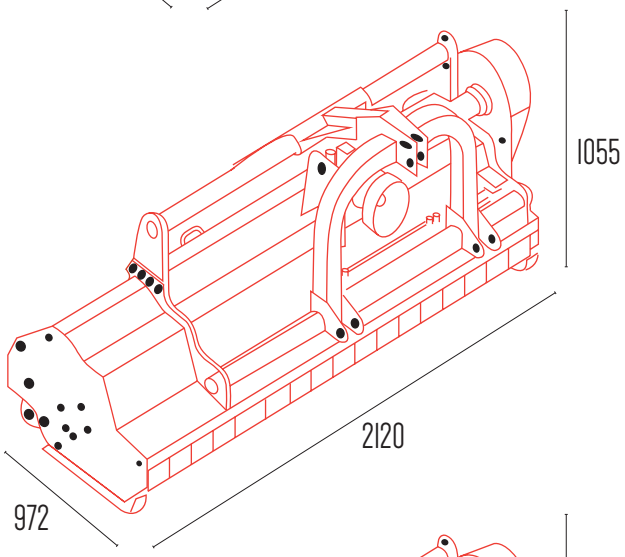

COD. ESTRDESP220REF
ANCHO DE TRABAJO 2190 mm.
PESO: 650 KG.
CORREAS: 4
MARTILLOS: 20
POTENCIA TRACTOR: 80-100 HP.

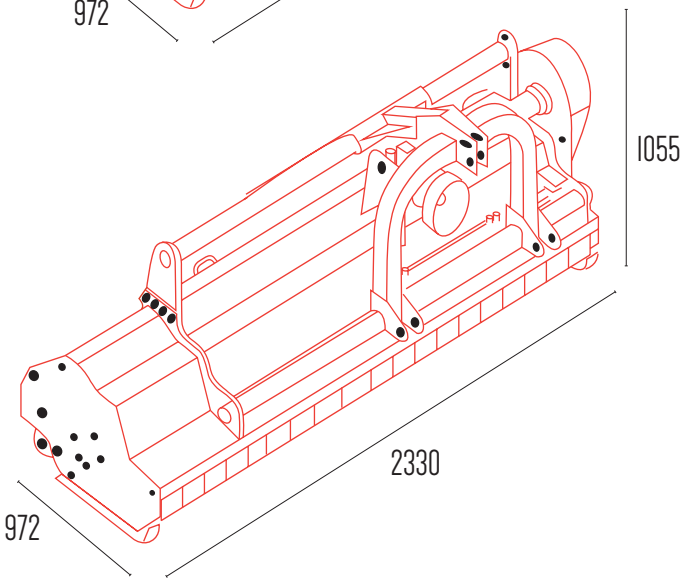

Plataforma Logística Zaragoza (PLAZA) :: c/ Tarento, 12. 50197 Zaragoza.
Telf +0034 876 269 494 :: Fax+0034 876 269 495 :: info@zeppelinmaquinaria.es
Entra en nuestra web y descubre el mundo ZEPPELIN
www.zeppelinmaquinaria.es

MARTILLOS REFORZADOS.

GRUPO DE FUNDICIÓN REFORZADO.

PATINES REGULABLES.

TENSOR DE CORREAS.

CORREAS 1ª CALIDAD.