ZEPPELIN
the power of the land

FICHA PRODUCTO

TRITURADORA REVERSIBLE A TOMA DE FUERZA PARA TRACTOR

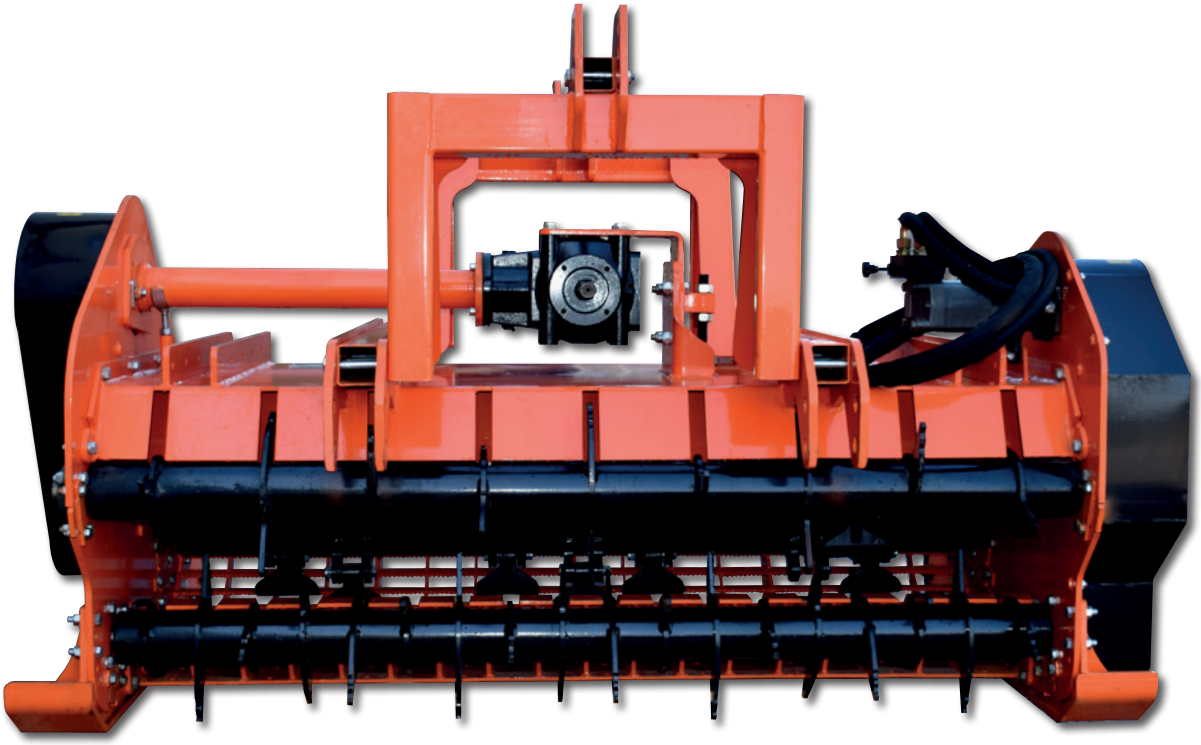

ZEPPELIN®
the power of the land

FICHA PRODUCTO

TRITURADORA REVERSIBLE A TOMA DE FUERZA PARA TRACTOR

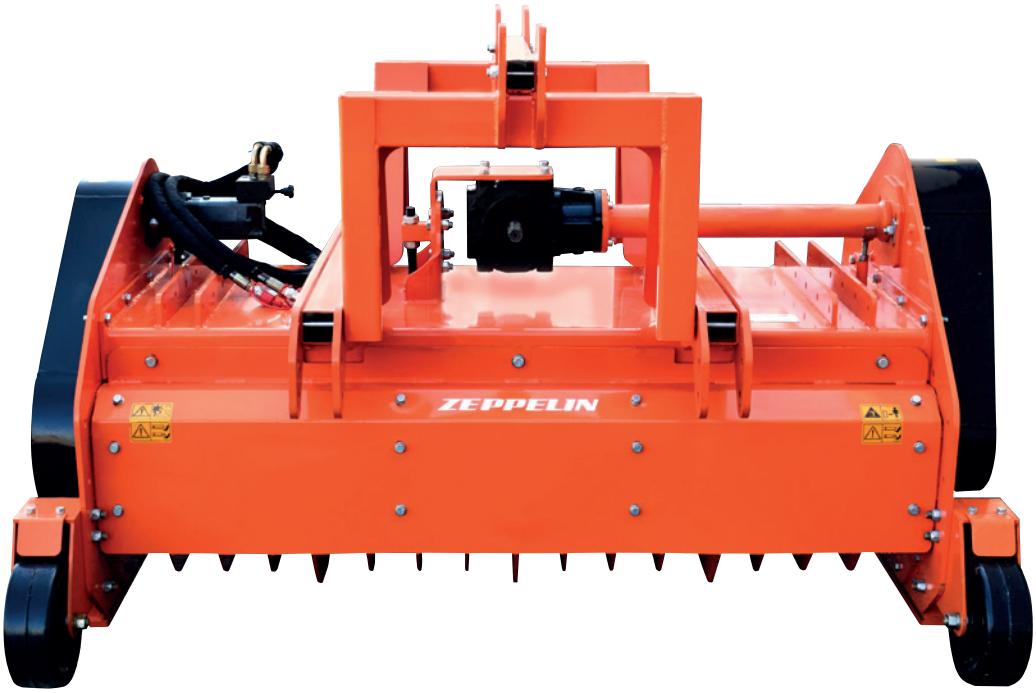

Plataforma Logística Zaragoza (PLAZA) :: c/ Tarento, 12. 50197 Zaragoza.
Telf +0034 876 269 494 :: Fax+0034 876 269 495 :: info@zeppelinmaquinaria.es

ZEPPELIN®
the power of the land

FICHA PRODUCTO

TRITURADORA REVERSIBLE A TOMA DE FUERZA PARA TRACTOR

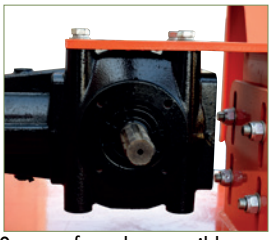
Grupo reforzado reversible.

Doble Alimentador.

Estrutura de gran resistencia.

Cadena transmisión

Patines

5 Correas de alta durabilidad

Ajuste de correas.

Rejilla trasera

Regulación hidráulica.

Reversible para restos de poda. Especial Viña y Olivar. HASTA 16 CM.

Regulación velocidad alimentador. Martillos reforzados. Chasis reforzado. Protección seguridad normativa CE. Tensor de cadenas y tensor de correas.

Dimensiones

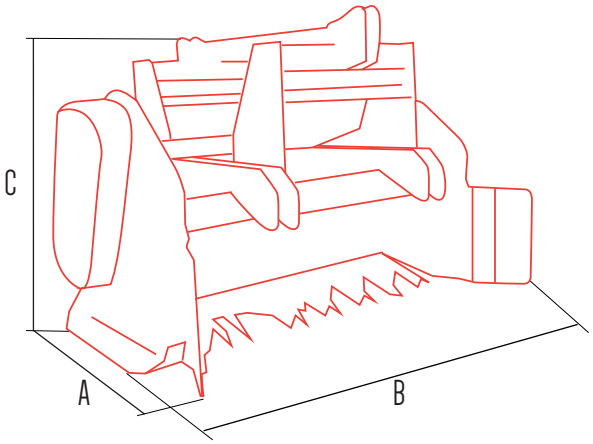

KIT RUEDA GOMA OPCIÓN

Referencia
ESTOPRAMKITR

Referencia	Kg	mm		PTO r/min	hp	A	B	C
ESTOV130MZ	840	1300	16	540	75	1213 mm	1654 mm	1470 mm
ESTOV150MZ	1.300	1500	18	540	90	1308 mm	1866 mm	1470 mm
ESTOV160MZ	1.350	1600	18	540	90	1308 mm	1966 mm	1470 mm
ESTOV180MZ	1.458	1800	22	540	100	1308 mm	2150 mm	1550 mm