MANUAL DE SEGURIDAD DEL OPERADOR

ASTILLADORA 20 TM MOTOR 6,5HP
ESASTTR07Z

IMPORTANTE:

LEA LAS INSTRUCCIONES ANTES DE INSTALAR Y USAR ESTA MÁQUINA.

www.zeppelinmaquinaria.es

INDICE:

NORMAS DE SEGURIDAD IMPORTANTES 3

DEFINICIONES DE PALABRAS DE SEÑALES DE PELIGRO 3

INSTRUCCIONES DE USO 7
- USO CORRECTO DE LA ASTILLADORA
- COMO CORTAR TRONCOS CON UNA SUPERFICIE INCLINADA
- POSICIÓN DE USO HORIZONTAL Y VERTICAL
- POSICIÓN DE CONDUCCIÓN

MANTENIMIENTO Y ALMACENAMIENTO 11

SOLUCIÓN DE PROBLEMAS 12

ESPECIFICACIONES 13

PROCEDIMIENTO DE MONTAJE 14

DESPIECE DE PIEZAS 20

POLÍTICA DE GARANTÍA 25

NORMAS DE SEGURIDAD IMPORTANTES

Astilladora de troncos: producto de exterior que corta troncos de madera para uso como combustible en una hoguera o estufa de leña.

ADVERTENCIA:

Lea este manual. Heridas graves o la muerte pueden resultar si no se siguen las instrucciones.

STOP.

El motor se envía sin aceite.

- Antes de arrancar el motor, rellene con aceite de motor SAE 10w-30.
- consulte el manual del motor para la capacidad de aceite del motor.

El depósito hidráulico se envía sin aceite.

- Cuando añada aceite, verifique el nivel de aceite en el medio de la cuenca de aceite con la junta tórica.

Inspeccione cuidadosamente todos los componentes de la astilladora.

- Si tiene componentes dañados: contacte con la compañía de transporte que entregó la unidad y cumplimente una reclamación.

DEFINICIONES DE PALABRAS DE SEÑALES DE PELIGRO.

(símbolo de peligro)	Éste es el símbolo de alerta de seguridad. Se usa para alertarle de peligros de heridas personales potenciales. Obedezca todos los mensajes de seguridad que siguen este símbolo para evitar posibles heridas o la muerte.
DANGER (PELIGRO)	PELIGRO (red) indica una situación de peligro inmediata que, de no ser evitada, resultará en la muerte o en heridas graves.
WARNING (ADVERTENCIA)	ADVERTENCIA (naranja) indica una situación de peligro potencial que, de no ser evitada, podría resultar en la muerte o en heridas graves.
CAUTION (PRECAUCIÓN)	PRECAUCIÓN (amarillo) indica una situación de peligro potencial que, de no ser evitada, podría resultar en heridas moderadas o menores.
CAUTION (PRECAUCIÓN)	PRECAUCIÓN (amarillo) usada sin el símbolo de alerta de seguridad indica una situación de peligro potencial que, de no ser evitada, podría resultar en daños a la propiedad.

NORMAS IMPORTANTES DE SEGURIDAD.

ADVERTENCIA.

1. Lea este manual completamente.

Heridas graves o la muerte pueden ser el resultado si no se siguen las instrucciones de seguridad.

Todo aquel que use la astilladora deberá leer y entender completamente todas las reglas de seguridad, instrucciones de uso e instrucciones de mantenimiento.

Deberá ser mayor de 16 años para usar esta máquina. Mantenga alejada a las personas no formadas.

Apague el motor antes de dejar la astilladora sin vigilancia.

2. Peligros de aplastamiento.

La cuña puede cortar la piel y romper huesos. Mantenga ambas manos lejos de la cuña y la placa del extremo.

Pueden ocurrir accidentes serios cuando se permite que otras personas estén dentro de la zona de trabajo. Mantenga a todos fuera de la zona de trabajo mientras use la válvula de control

No lleve ropa holgada. Se puede quedar atrapada en las piezas móviles de la astilladora.

Sólo use la astilladora a la luz del día para que pueda ver lo que está haciendo.

3. Objetos lanzados.

Trozos del tronco puede saltar mientras los está cortando. Lleve gafas de seguridad. Puede ocurrir un accidente ocular grave.

4. Peligro de inyección en la piel.

El fluido a alta presión puede inyectarse por debajo de la piel provocando heridas graves incluyendo la amputación.

Asegúrese que todas las juntas están bien sujetas antes de aplicar presión. Libere el sistema de presión antes de reparar.

No compruebe la existencia de fugas con las manos. En su lugar, use un trozo de cartón para comprobar si hay fugas.

Si ocurre inyección en la piel, busque inmediatamente “Tratamiento quirúrgico”.

5. Riesgo de remolcado.

Puede ocurrir una herida grave o la muerte si las normas de seguridad no se siguen.

- Revise los avisos de seguridad de remolcado en el manual de su vehículo remolcador.
- Conduzca con seguridad. Sea consciente de la longitud añadida de la astilladora.
- Nunca monte o transporte cargamento en la astilladora.
- Conduzca el vehículo con la astilladora firmemente unida.
- Apague el vehículo antes de dejar la astilladora desatendida.
- Elija una superficie nivelada para usar la astilladora.
- Bloquee las ruedas de la astilladora para evitar movimientos inintencionados.
- Nunca remolque u opere esta máquina mientras esté bajo la influencia del alcohol, drogas o medicación.

GUARDE ESTAS INSTRUCCIONES

ADVERTENCIA.

6. Riesgo de fuego y explosión.

Los humos calientes de escape del motor pueden causar fuego. La gasolina es altamente inflamable y explosiva. Puede quemarse o ser gravemente herido cuando maneja combustible.

- Coloque el silenciador al menos a 7 pies (2,10 metros aprox) de los objetos combustibles.
- Antes de añadir el combustible, pare el motor y mantenga el calor, las chispas y las llamas alejadas. No añada combustible cuando el motor está en funcionamiento o todavía caliente. No fume cerca del motor.
- No bombee combustible directamente al motor en la gasolinera. La carga estática puede acumularse e incendiar el combustible. Use un contenedor aprobado para transferir la gasolina al motor. Limpie las manchas de combustible inmediatamente.
- Sólo almacene y maneje combustible en el exterior. Los vapores de la gasolina pueden incendiarse si se acumulan en un cerramiento. Puede resultar en una explosión.
- No cambie o añada combustible al sistema de escape. Puede resultar en un fuego.
- No cambie o añada los depósitos o conductos de combustible. Puede resultar en un fuego.
- Antes de cada uso, compruebe que no haya fugas en el depósito de combustible o los conductos de combustible. Cualquier fuga de combustible es un peligro de fuego. Arregle cualquier fuga de combustible antes de arrancar el motor.
- Durante el transporte, tome precauciones para asegurarse que la máquina no se vuelque y cause un peligro de fuego por fugas de combustible.

7. Peligro de aspiración.

Los humos venenosos del motor pueden matarle. No haga uso de la máquina en interior aunque estén ventilados. Sólo para uso en exteriores.

PRECAUCIÓN.

1. Silenciador caliente.

Puede quemarse con el silenciador.

No tocar.

GUARDE ESTAS INSTRUCCIONES.

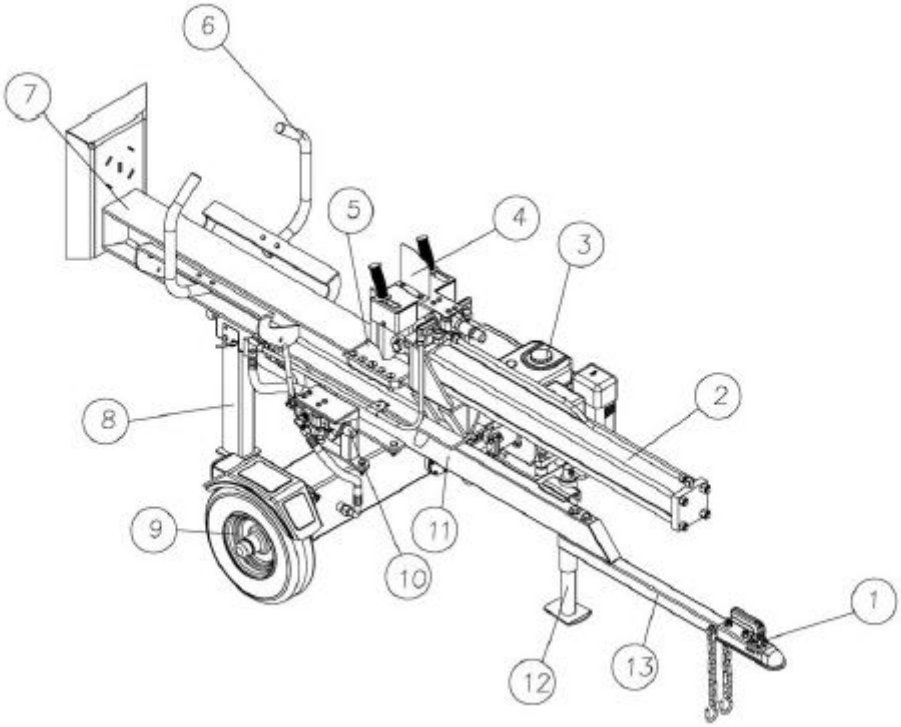

Identificación de controles y características.

1. Acoplador: une la astilladoracon el vehículo. Sólo encaja con la bola de 50mm.

2.Cilindro hidráulico: el cilindro hidráulico tiene un diámetro de 4” (aprox. 10 cm) y una carrera de 39,4” (aprox. 99 cm).

3. Motor: motor de aire enfriado da energía a la bomba hidráulica.

4. Válvula de control: usa dos manivelas para controlar el movimiento hacia delante y atrás de la cuña de corte. Está configurada a 3500 psi.

5. Cuña. La cuña tiene laterales de cuña y un estrechamiento para hacer el corte más fácil.

6. Cuna del tronco – mantiene el tronco en la barra sin la ayuda del usuario.

7. Viga. La viga está hecha de acero laminado de 6”.

8. Soporte trasero. La pata soporta la astilladora mientras esté en uso. La pata deberá levantarse mientras se remolque (ver instrucciones de uso).

9. Ruedas. Velocidad máxima estimada es de 45 mph (72 km/h)

10. Válvula de control pequeña. Úsela para controlar el ariete de elevación para hacer que la viga suba o baje.

11. Barra de remolque.

12. Soporte delantero.

13. Barra de alargamiento de remolque.

INSTRUCCIONES DE USO

Uso adecuado de la astilladora.

1. Cargue un tronco en la viga y contra la placa del ariete.

2. Pueden producirse accidentes graves cuando se permite la entrada a otras personas dentro de la zona de trabajo. Mantenga a todos fuera de la zona de trabajo mientras accione la válvula de control.

3. Asegúrese que las manos están fuera de la zona de peligro de aplastamiento.

4. Mueva la manivela de la válvula de control hacia DELANTE con las dos manos para cortar el tronco.

5. Mueva la manivela de la válvula de control hacia ATRÁS con las dos manos para devolver el ariete a su posición original.

6. Limpie las astillas de madera cortada de la zona de trabajo.

.

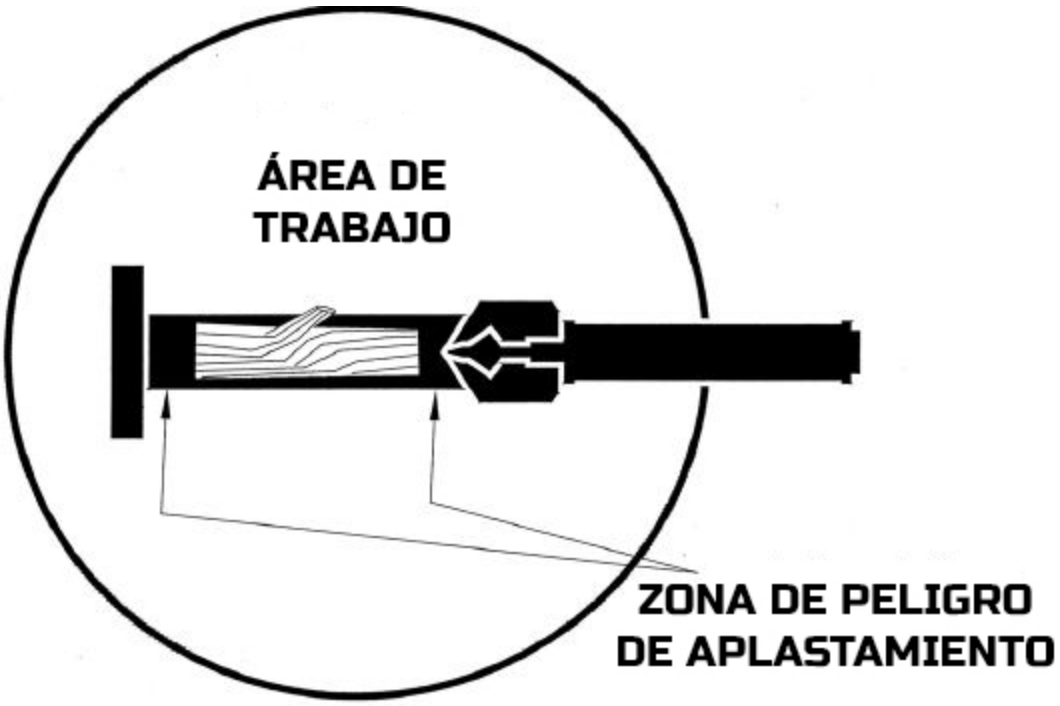

ADVERTENCIA.

Peligro de aplastamiento.

La cuña puede cortar la piel y romper huesos. Mantenga ambas manos lejos de la cuña y la viga.

- Pueden producirse accidentes graves cuando se permite la entrada a otras personas dentro de la zona de trabajo. Mantenga a todos fuera de la zona de trabajo mientras accione la válvula de control.

- No lleve ropas holgadas. Se pueden enredar en las piezas móviles de la astilladora.

- Sólo use la astilladora a la luz del día para que pueda ver lo que está haciendo.

Cómo cortar troncos con superficie inclinada.

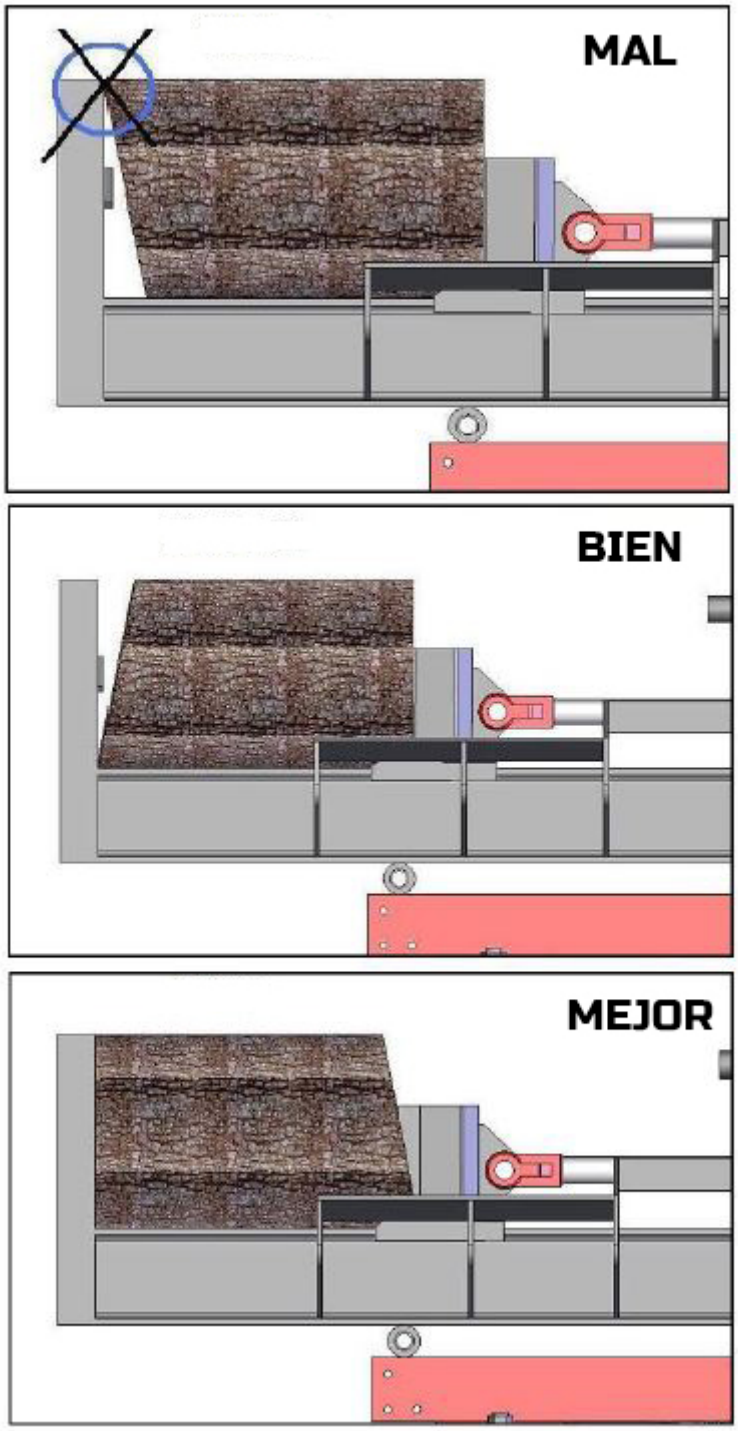

Posición de uso horizontal y vertical.

Para uso horizontal.

Posición de corte horizontal.

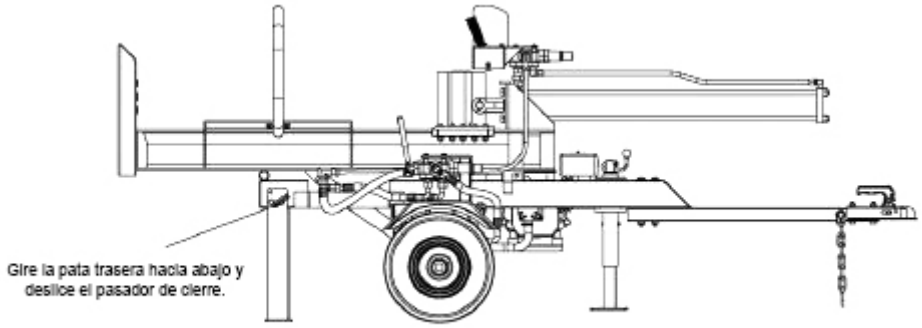

Posición de corte vertical.

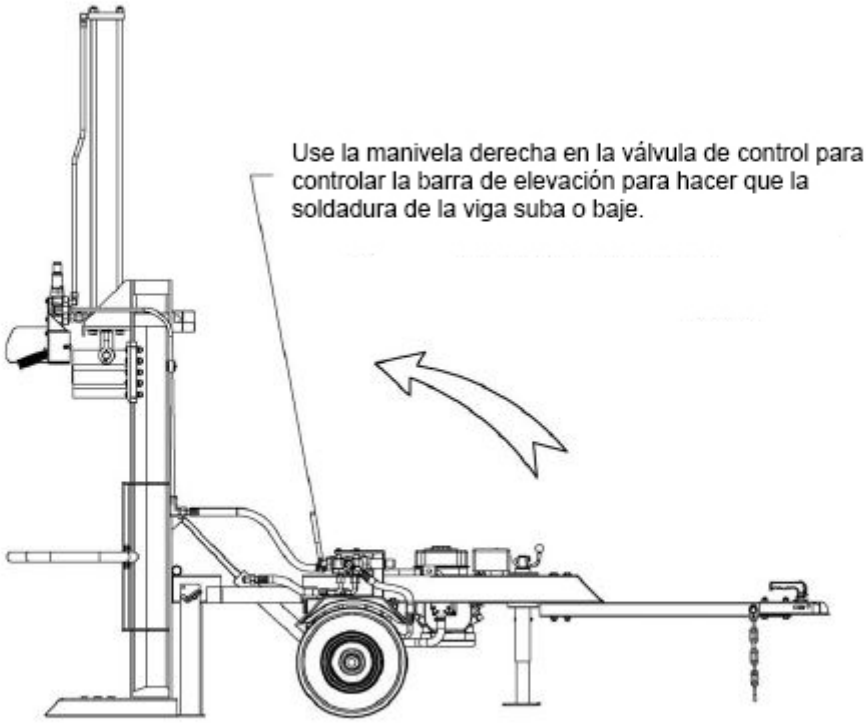

Advertencia: Mantenga todas las partes de su cuerpo lejos de la posición entre la viga y la barra de remolque mientras esté en uso.

Posición De conducción.

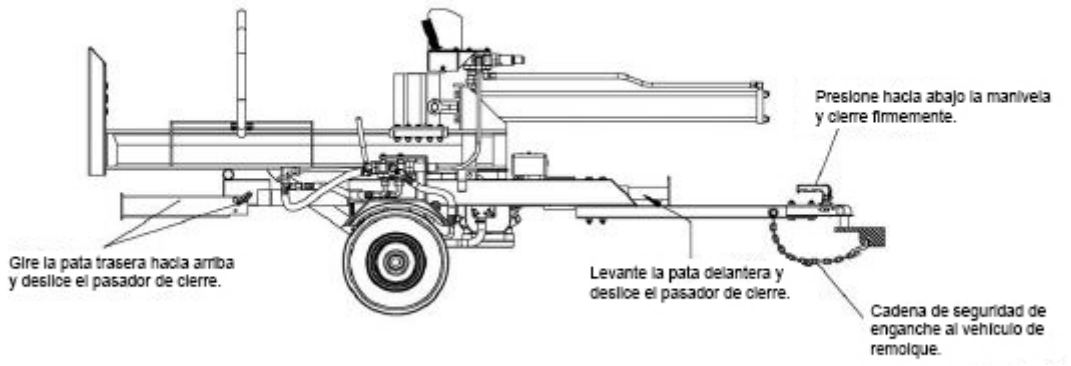

ADVERTENCIA.

Riesgo de remolcado.

Puede ocurrir una herida grave o la muerte si las normas de seguridad no se siguen.

- Revise los avisos de seguridad de remolcado en el manual de su vehículo remolcador.

- Conduzca con seguridad. Sea consciente de la longitud añadida de la astilladora.

- Nunca monte o transporte cargamento en la astilladora.

- Conduzca el vehículo con la astilladora firmemente unida.

- Apague el vehículo antes de dejar la astilladora desatendida.

- Elija una superficie nivelada para usar la astilladora.

- Bloquee las ruedas de la astilladora para evitar movimientos inintencionados.

- Nunca remolque u opere esta máquina mientras esté bajo la influencia del alcohol, drogas o medicación.

MANTENIMIENTO Y ALMACENAJE

Antes de llevar a cabo el mantenimiento, la astilladora deberá estar colocada en el modo de mantenimiento.

1. Apague el motor.
2. Desconecte el cable de bujía.
3. Mueva la palanca de control hacia delante y detrás para liberar la presión hidráulica.

Después de llevar a cabo cualquier mantenimiento, asegúrese que todas las protecciones, escudos y características de seguridad están en su lugar antes de usar la astilladora. No seguir este aviso puede resultar en heridas graves.

Consulte el manual del fabricante el motor para el mantenimiento del motor.

Qué	Cuándo	Cómo
Conductos	Cada uso	Inspeccione los conductos en busca de malla de cable expuesto o fugas. Reemplace todos los conductos dañados o desgastados antes de arrancar el motor.
Ajustes hidráulicos	Cada uso	Inspeccione los ajustes en busca de roturas y fugas. Reemplace todos los ajustes dañados antes de arrancar el motor.
Tuercas y pernos	Cada uso	Compruebe que no estén sueltos, apriételos antes de usar.
Barra	Cada uso	Aplica grasa a la superficie de la barra
Piezas móviles	Cada uso	Limpie de residuos.

ADVERTENCIA.

Peligro de inyección en la piel.

El fluido a alta presión puede inyectarse por debajo de la piel provocando heridas graves incluyendo la amputación.

Asegúrese que todas las juntas están bien sujetas antes de aplicar presión. Libere el sistema de presión antes de reparar.

No compruebe la existencia de fugas con las manos. En su lugar, use un trozo de cartón para comprobar si hay fugas.

Si ocurre inyección en la piel, busque inmediatamente “Tratamiento quirúrgico”.

SOLUCIÓN DE PROBLEMAS

Problema	
La barra del cilindro no se mueve	Solución: A,D,E,H,J.
Velocidad de la barra del cilindro baja cuando se extiende o retrae	Solución: A,B,C,H,I, K,L
La madera no se corta o se corta muy lentamente	Solución: A,B,C,F,I,K
El motor se emboza durante el corte	Solución: G, L
El motor se cala bajo condiciones de carga baja	Solución: D,E,L,M

Causa	Solución
A – Aceite insuficiente para la bomba	Compruebe el nivel de aceite en el depósito
B – Aire en el aceite	Compruebe el nivel de aceite en el depósito
C – Vacío de entrada de la bomba excesivo	Compruebe el conducto de entrada en busca de pinzamientos o bloqueos
D – Líneas hidráulicas bloqueadas	Purgue y limpie el sistema hidráulico de la astilladora
E – Válvula de control bloqueada	Purgue y limpie el sistema hidráulico de la astilladora
F – Configuración de la válvula de control baja	Ajuste la válvula de control con un calibre de presión
G – Configuración de la válvula de control alta	Ajuste la válvula de control con un calibre de presión
H – Válvula de control dañada	Devuelva la válvula de control para una reparación autorizada
I – Fuga de la válvula de control interna	Devuelva la válvula de control para una reparación autorizada
J – Fuga del cilindro interno	Devuelva el cilindro para una reparación autorizada
K – Cilindro dañado internamente	Devuelva el cilindro para una reparación autorizada
L – Control del motor desajustado.	Ajuste las tuercas de control
M – El motor se carga durante el modo de ralentí	Use una longitud de tronco menor (43,3” o menos, aprox. 50cm) para permitir al motor volver a coger velocidad antes del contacto.

ESPECIFICACIONES

Fuerza de corte	20 toneladas
Presión máxima	3500psi (libras por pulgada cuadrada)
Flujo máximo	35L/min
Capacidad del fluido hidráulico	4,6 galones/ 17,5L
Tipo de fluido hidráulico	10wt AW32, ASLE H-150 o ISO32
Tamaño del acoplador	50mm bola
Velocidad máxima de remolcado	45 MPH (72 Km/h)
Máxima longitud de corte del tronco	1100mm
Máximo diámetro del tronco	30 cm
Configuración de la presión de escape	725 psi
Diámetro del cilindro hidráulico	4 pulgadas (10cm)
Recorrido del cilindro hidráulico	1000 mm
Dimensiones totales	3000x1270x1230 mm

El fabricante se reserva el derecho para realizar mejoras en el diseño y/o cambio en las especificaciones en cualquier momento sin incurrir en la obligación de instalarlas en las unidades previamente vendidas

PROCEDIMIENTO DE MONTAJE

A. MONTAJE DE LA RUEDA.

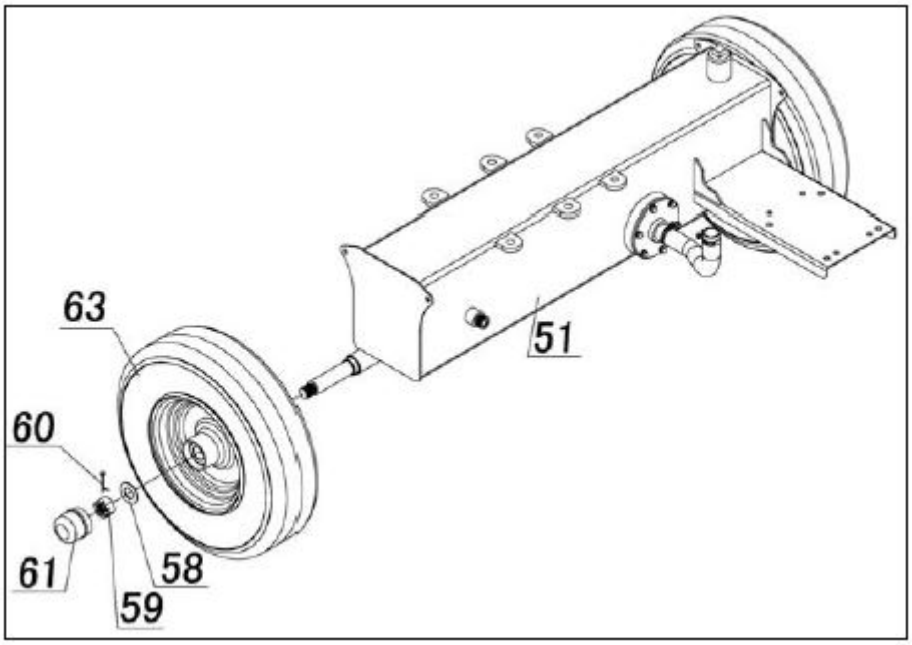

ADVERTENCIA:

Después de que la tuerca de ranura esté apretada, gírela hacia atrás ¼ de circunferencia para asegurarse que el neumático puede girar libremente sin tambalearse. Sin girar ese ¼ de la tuerca, puede que la rueda no funcione normalmente.

B. MONTAJE DE LA PATA DE SOPORTE.

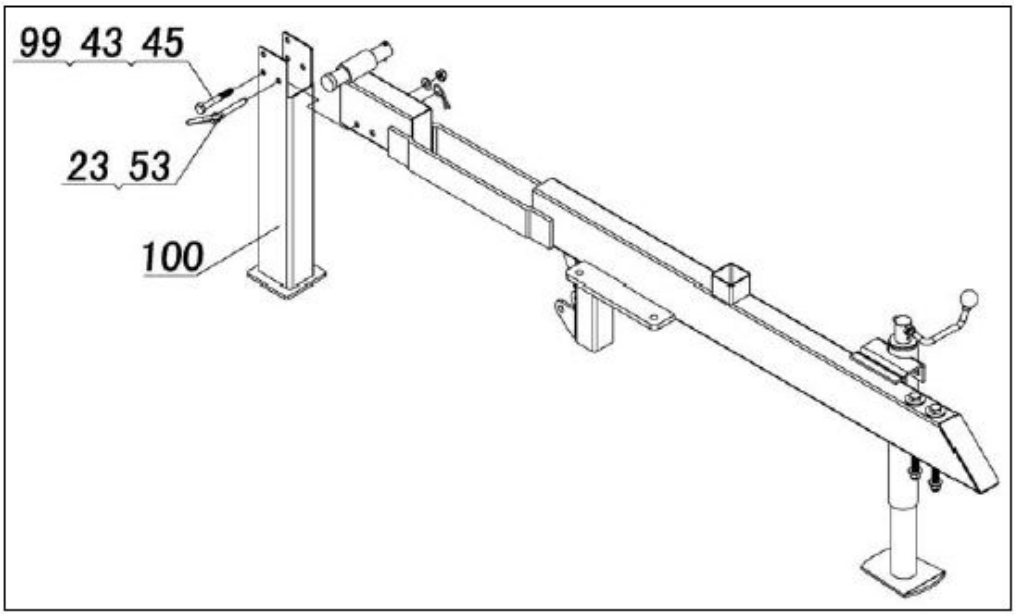

1. Monte la pata de soporte posterior(100#) bajo la soldadura de la barra de remolque, usando el perno M10x75(99#),arandela plana Ø10(43#), tuerca de cierre hexagonal M10(45#), anillo de bloqueo(23#), and pasador R (53#).

C. MONTAJE DE LA SOLDADURA DE BARRA-REMOLQUE.

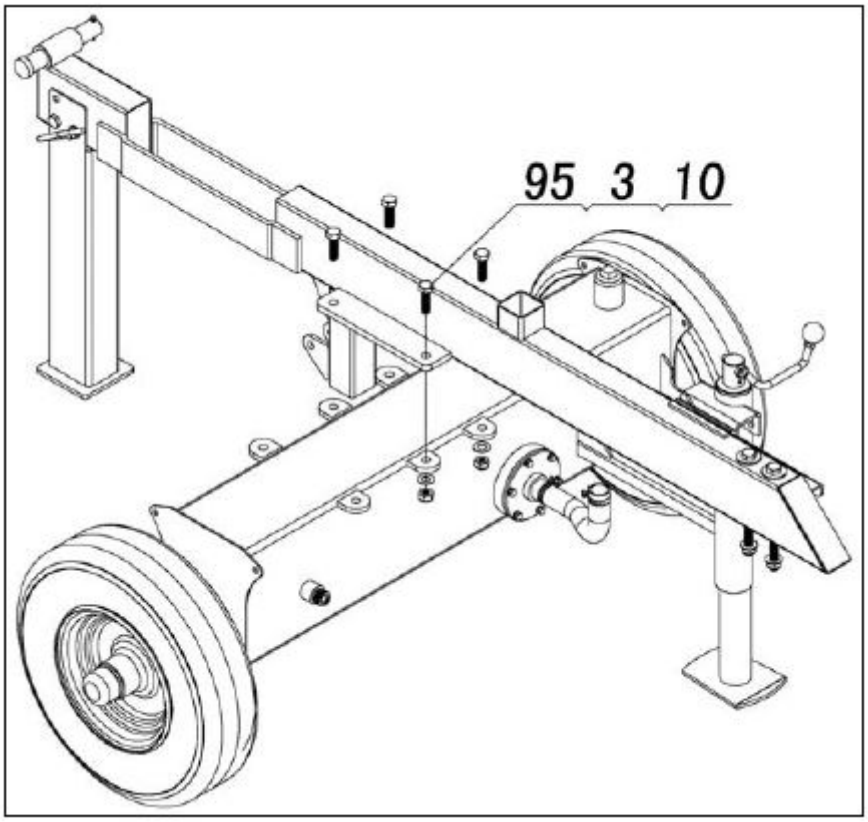

1. Monte la soldadura de barra-remolque en la estructura del depósito de aceite usando un perno hexagonal M12X40 (95#), arandela plana
Ø12(3#) y tuerca de cierre de nylon M12(10#).

D. MONTAJE DE LA SOLDADURA DE LA VIGA.

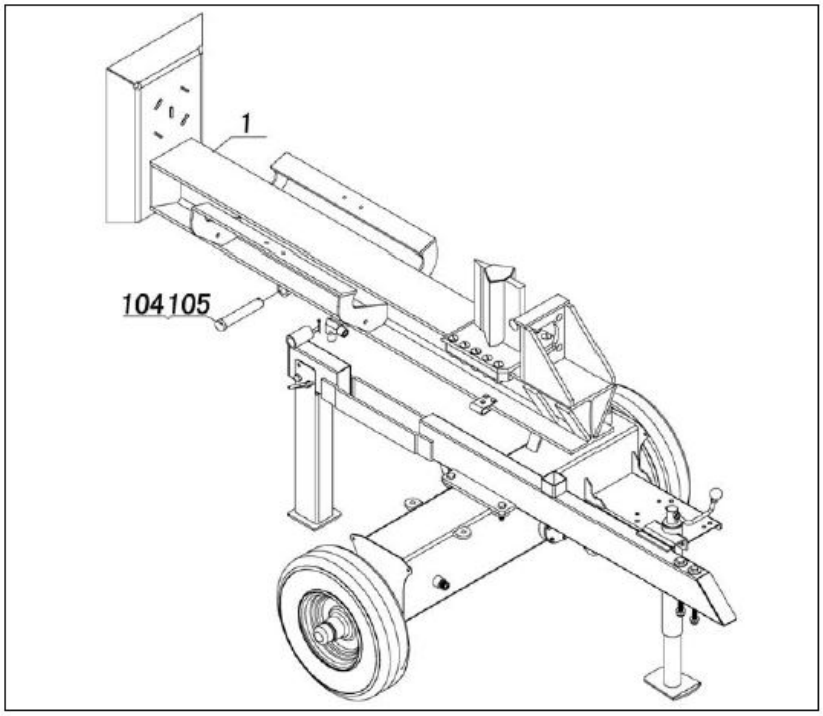

1. Monte la soldadura de la viga (1#) en la soldadura barra-remolque con el pasador de bisagra (104#) y el pasador de chaveta 4X40 (105#).

E. MONTAJE DEL ARIETE DE ELEVACIÓN.

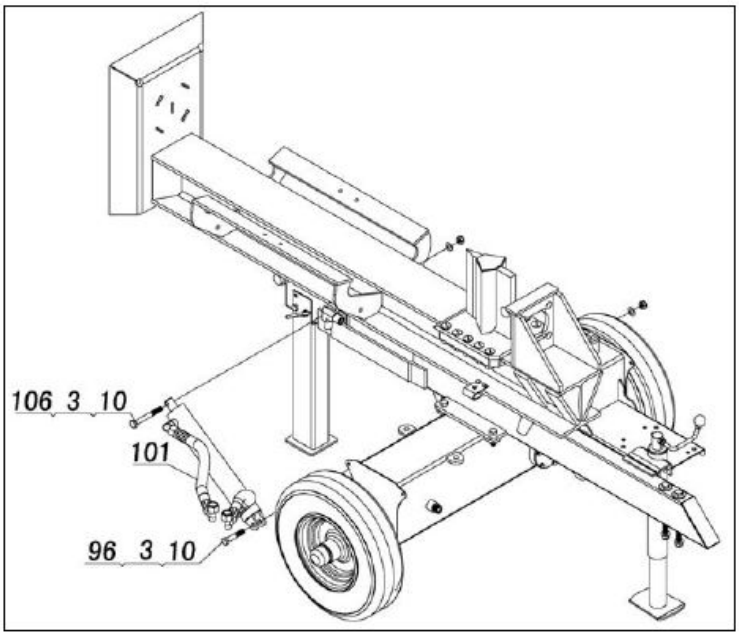

1. Inserte la cabeza del ariete de elevación (101#) a través del espacio en medio de la barra de remolque para ensamblar en la soldadura de la viga con el perno hexagonal M12X100(106#), arandela plana Ø12(3#) y tuerca de cierre de nylon M12 (10#).
2. Monte el extreme del ariete de elevación (101#) en el depósito de aceite con el perno hexagonal M12X65(96#), arandela plana Ø12(3#) y tuerca de cierre de nylon M12(10#).

E. MONTAJE DEL CILINDRO Y CUÑA.

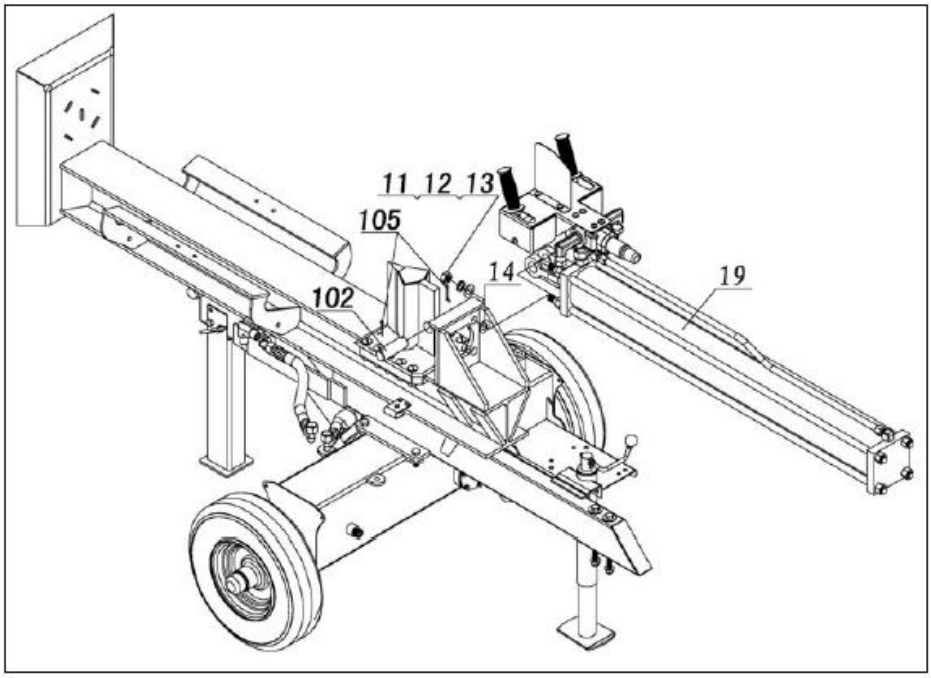

1. Ponga el cilindro (19#) en la viga usando la arandela plana Ø18(12#), arandela de cierre Ø18(11#) y tuerca hexagonal M18(13#). Añada una arandela ajustable (14#) entre el cilindro y la placa de montaje del cilindro para ajustar.

2. Empuje la cuña haciendo el agujero en la cuña y alineamiento del conector pistón-barra, después inserte el pasador de la cuña (102#) y el pasador de chaveta 4x40(105#).

F. MONTAJE DEL MOTOR.

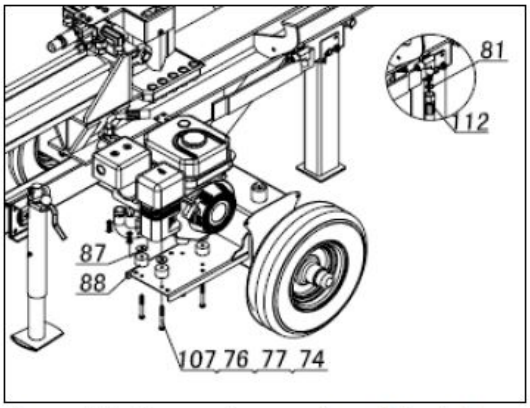

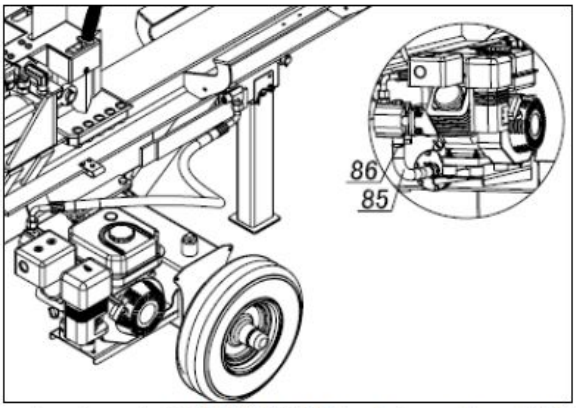

1. Monte el motor en la estructura del depósito de aceite usando un perno hexagonal M8X75(107#), arandela plana Ø8(77#),arandela de cierre Ø8(76#), tuerca de cierre hexagonal M8(74#), bloque de poliuretano (88#) y arandela grande plana Ø10(87#).
2. Después conecte el conducto de succión de aceite (85#) a la junta de absorción de aceite de la bomba de engranajes, apriete con la abrazadera (#86). Conecte el tubo de aceite (Transfer bomba de engranajes A) (112#) a la junta del manguito de corte de la viga, después ponga un anillo O 11.2x2.4(81#).

G. MONTAJE DE LA VÁLVULA DE CONTROL.

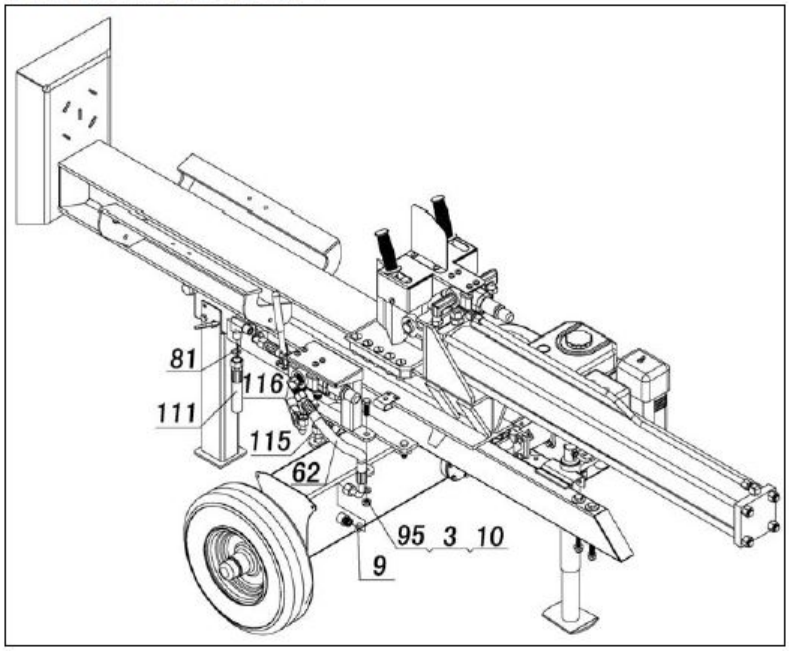

1. Monte la válvula de control pequeña en el depósito de aceite usando un perno hexagonal M12x40 (95#), arandela plana Ø12(3#) y tuerca de cierre de nylon M12 (10#).
2. Después inserte el conducto de retorno del aceite (62#) al conector del depósito de aceite Ø14x2.5 (9#). Conecte el tubo de aceite (Transfer B- Válvula V) (111#) a la otra junta del manguito de corte de la viga, después ponga un anillo O 11.2x2.4 (81#). Inserte el tubo de aceite A (115#) y el tubo de aceite B (116#) del ariete de elevación a la junta relevante de la válvula de control.

H. MONTAJE DEL CONDUCTO HIDRÁULICO DE METAL.

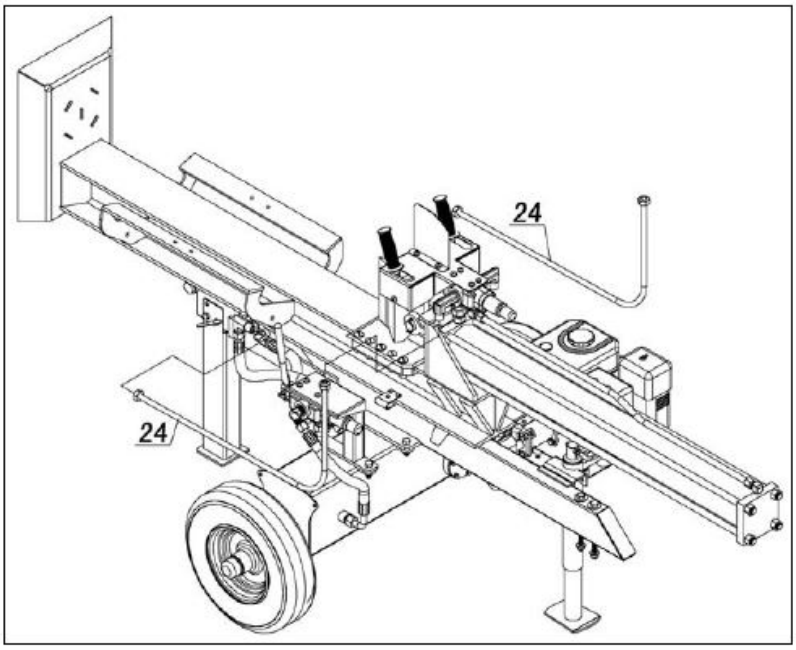

1. Conecte ambos lados del conducto hidráulico de metal (24#) al conector del manguito de corte de la viga y la válvula de control.

Asegúrese de atornillar el conducto de metal firmemente usando una torsión de unos 150Nm.

I. MONTAJE DE LA CUENCA DE PROTECCIÓN.

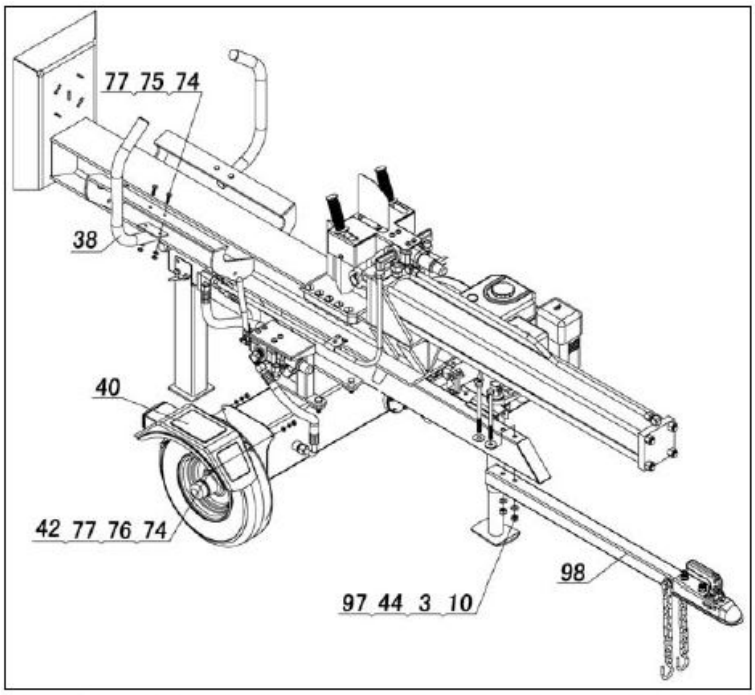

1. Añada el tubo de protección (38#) a la cuna del tronco usando un perno hexagonal M8x25 (75#), arandela plana Ø8 (77#) y tuerca de cierre hexagonal M8 (74#). Monte de igual forma el otro tubo de protección.

2. Añada el guardabarros izquierdo (40#) al depósito de aceite usando el perno hexagonal M8x20 (42#), arandela plana Ø8 (77#), arandela de cierre Ø8 (76#) y perno hexagonal M8 (35#). Monte de igual forma el guardabarros derecho.

3. Acople el conjunto del alargamiento de la barra de remolque (98#) a la barra de remolque usando un perno hexagonal M12x170 (97#), arandela plana grande Ø12 (44#), arandela plana Ø12(3#) y tuerca de cierre de nylon M12 (10#).

DESPIECE

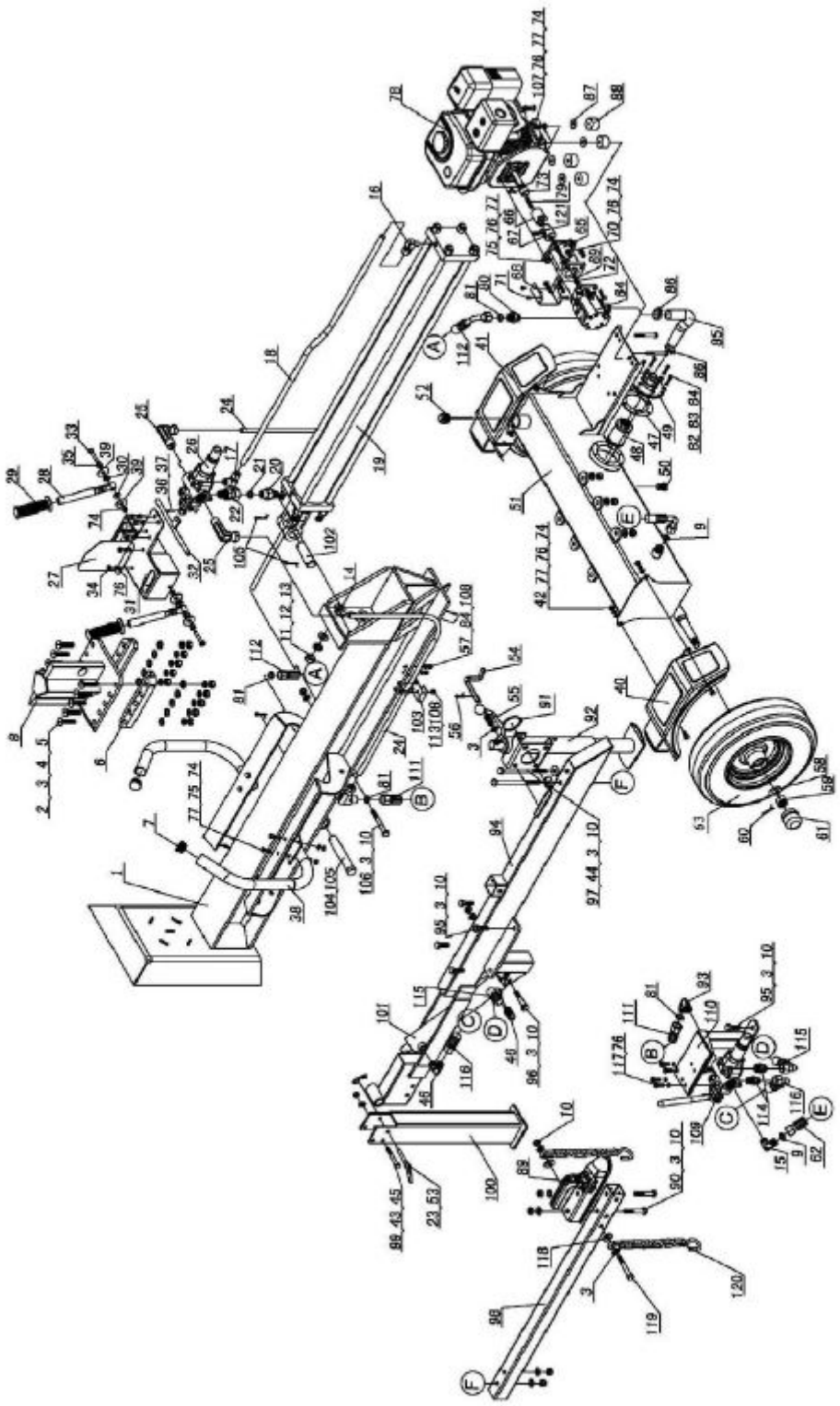

Nº Ref.	Nº Dibujo	Descripción	Cantidad
Nº	**REFERENCIA**	DESCRIPCIÓN	CANTIDAD
1	ESASTTR07Z-001	Viga	1
2	ESASTTR07Z-002	Tornillo M12x55	10
3	ESASTTR07Z-003	Arandela plana Ø12	25
4	ESASTTR07Z-004	Arandela de cierre Ø12	10
5	ESASTTR07Z-005	Tuerca gruesa hexagonal M12	10
6	ESASTTR07Z-006	Separador	2
7	ESASTTR07Z-007	Tapa de extremo de plástico	2
8	ESASTTR07Z-008	Cuña	1
9	ESASTTR07Z-009	Anillo O 14 x 2.5	2
10	ESASTTR07Z-010	Tuerca de cierre de nylon M12	13
11	ESASTTR07Z-011	Arandela de cierre Ø18	4
12	ESASTTR07Z-012	Arandela plana Ø18	4
13	ESASTTR07Z-013	Tuerca hexagonal M18	4
14	ESASTTR07Z-014	Arandela ajustable	
15	ESASTTR07Z-015	Conector de ángulo derecho 2	1
16	ESASTTR07Z-016	Conector del manguito de corte B	1
17	ESASTTR07Z-017	Conector	1
18	ESASTTR07Z-018	Conducto hidráulico de metal 1	1
19	ESASTTR07Z-019	Cilindro	1
20	ESASTTR07Z-020	Junta de la cubierta del cabezal del cilindro	1
21	ESASTTR07Z-021	Anillo O 15.2x2.4	1
22	ESASTTR07Z-022	Junta activa	1
23	ESASTTR07Z-023	Anillo de manivela	1
24	ESASTTR07Z-024	Conducto hidráulico de metal 2	2
25	ESASTTR07Z-025	Conector de manguito de corte	2
26	ESASTTR07Z-026	Válvula de control	1
27	ESASTTR07Z-027	Placa de separador	1
28	ESASTTR07Z-028	Manivela	2
29	ESASTTR07Z-029	Manguito de manivela de plástico	2
30	ESASTTR07Z-030	Arandela de nylon	4
31	ESASTTR07Z-031	Estructura	1
32	ESASTTR07Z-032	Tubo de conexión	1
33	ESASTTR07Z-033	Tornillo M8x50	2
34	ESASTTR07Z-034	Tornillo hexagonal interior M8x16	6

35	ESASTTR07Z-035	Tuerca hexagonal M8	2
36	ESASTTR07Z-036	Pasador de bisagra Ø5x26	1
37	ESASTTR07Z-037	Pasador de chaveta Ø 2x10	1
38	ESASTTR07Z-038	Tubo de protección	2
39	ESASTTR07Z-039	Arandela grande plana Ø8	4
40	ESASTTR07Z-040	Guardabarros izquierdo	1
41	ESASTTR07Z-041	Guardabarros derecho	1
42	ESASTTR07Z-042	Perno hexagonal M8x20	4
43	ESASTTR07Z-043	Arandela plana Ø10	1
44	ESASTTR07Z-044	Arandela grande plana Ø10	2
45	ESASTTR07Z-045	Tuerca de cierre hexagonal M10	1
46	ESASTTR07Z-046	Conector en ángulo	2
47	ESASTTR07Z-047	Arandela de goma	1
48	ESASTTR07Z-048	Filtro	1
49	ESASTTR07Z-049	Placa de montaje del filtro	1
50	ESASTTR07Z-050	Tapón de aceite	1
51	ESASTTR07Z-051	Depósito de aceite	1
52	ESASTTR07Z-052	Perno del aceite	1
53	ESASTTR07Z-053	Pasador R	1
54	ESASTTR07Z-054	Pasador de seguridad	1
55	ESASTTR07Z-055	Resorte	1
56	ESASTTR07Z-056	Pasador de chaveta Ø3x30	1
57	ESASTTR07Z-057	Perno hexagonal M6x25	4
58	ESASTTR07Z-058	Arandela plana Ø20	2
59	ESASTTR07Z-059	Tuerca con ranura M20x1.5	2
60	ESASTTR07Z-060	Pasador de chaveta 4x36	2
61	ESASTTR07Z-061	Tapa del eje	2
62	ESASTTR07Z-062	Conducto del retorno de aceite	1
63	ESASTTR07Z-063	Rueda	2
64	ESASTTR07Z-064	Bomba de engranajes	1
65	ESASTTR07Z-065	Soporte de bomba de engranajes	1
66	ESASTTR07Z-066	Conector del motor	1
67	ESASTTR07Z-067	Conector de bomba de engranajes	1
68	ESASTTR07Z-068	Cubierta del conector	1
69	ESASTTR07Z-069	Llave plana de la bomba de engranajes	1
70	ESASTTR07Z-070	Perno hexagonal M8x30	4
71	ESASTTR07Z-071	Perno hexagonal M5x10	4
72	ESASTTR07Z-072	Anillos de cable para el eje	1

73	ESASTTR07Z-073	Llave plana	1
74	ESASTTR07Z-074	Tuerca de cierre de nylon M8	18
75	ESASTTR07Z-075	Perno hexagonal M8x25	8
76	ESASTTR07Z-076	Arandela de cierre Ø8	26
77	ESASTTR07Z-077	Arandela plana Ø8	16
78	ESASTTR07Z-078	Motor	1
79	ESASTTR07Z-079	Rodamiento del motor	1
80	ESASTTR07Z-080	Conector	1
81	ESASTTR07Z-081	Anillo O 11.2x2.4	4
82	ESASTTR07Z-082	Perno hexagonal M6x20	6
83	ESASTTR07Z-083	Arandela de cierre Ø6	6
84	ESASTTR07Z-084	Arandela plana Ø6	10
85	ESASTTR07Z-085	Conducto de aceite	1
86	ESASTTR07Z-086	Abrazadera	2
87	ESASTTR07Z-087	Arandela grande plana Ø10	4
88	ESASTTR07Z-088	Bloque de poliuretano	4
89	ESASTTR07Z-089	Acoplador 50mm	1
90	ESASTTR07Z-090	Perno hexagonal M12x70	2
91	ESASTTR07Z-091	Anillos de cable para el eje	1
92	ESASTTR07Z-092	Pata de soporte delantera	1
93	ESASTTR07Z-093	Conector en ángulo	1
94	ESASTTR07Z-094	Barra de remolque	1
95	ESASTTR07Z-095	Perno hexagonal M12x40	6
96	ESASTTR07Z-096	Perno hexagonal M12x65	1
97	ESASTTR07Z-097	Perno hexagonal M12x170	2
98	ESASTTR07Z-098	Alargamiento de barra de remolque	1
99	ESASTTR07Z-099	Perno hexagonal M10x75	1
100	ESASTTR07Z-100	Pata de soporte trasera	1
101	ESASTTR07Z-101	Cilindro de elevación	1
102	ESASTTR07Z-102	Pasador de cuña	1
103	ESASTTR07Z-103	Abrazadora de conductor	2
104	ESASTTR07Z-104	Pasador de bisagra	1
105	ESASTTR07Z-105	Pasador de chaveta 4x40	3
106	ESASTTR07Z-106	Perno hexagonal M12x100	1
107	ESASTTR07Z-107	Perno hexagonal M8x65	4
108	ESASTTR07Z-108	Tuerca de cierre hexagonal M6	6
109	ESASTTR07Z-109	Válvula de marcha atrás	1
110	ESASTTR07Z-110	Placa de montaje de la válvula	1

111	ESASTTR07Z-111	Conducto hidráulico (conector – válvula)	1
112	ESASTTR07Z-112	Conducto hidráulico (conector – bomba de engranajes)	1
113	ESASTTR07Z-113	Perno hexagonal M6 x 30	2
114	ESASTTR07Z-114	Conector de aceleración	2
115	ESASTTR07Z-115	Conductor hidráulico B (cilindro de elevación)	1
116	ESASTTR07Z-116	Conductor hidráulico A (cilindro de elevación)	1
117	ESASTTR07Z-117	Tornillo M8x25	4
118	ESASTTR07Z-118	Arandela gruesa	2
119	ESASTTR07Z-119	Perno hexagonal M12x90	1
120	ESASTTR07Z-120	Cadena de seguridad	2
121	ESASTTR07Z-121	Tornillo de punto de cono hexagonal interior M6x10	1

POLÍTICA DE GARANTÍA.

Todas nuestras máquinas están garantizadas por defectos de fabricación por doce (12) meses a partir del momento de la entrega. La sustitución durante la garantía está subordinada a la restitución de las piezas averiadas.

Para cualquier tema de reclamación en el período establecido, se deberá cumplimentar el archivo correspondiente de reclamación disponible en la página web www.amasoluciones.com, más la factura de compra del producto.

la garantía quedará anulada cuando se cumpla cualquiera de los siguientes casos:

· Cuando se demuestre un mal funcionamiento imputable a causa de un error humano, o negligencia del usuario

de la máquina.

· Cuando se ultrapase el límite de uso de la máquina, ya sea por presión, caudal, peso, o revoluciones de la toma

de fuerza.

· Cuando durante las reparaciones se utilice piezas no originales de ZEPPELIN o que realice cualquier operación

de mantenimiento o reparación en un servicio técnico no autorizado por ZEPPELIN.

ZEPPELIN

www.zeppelinmaquinaria.es